Вентилятор осевой ebmpapst S4D315BP3041

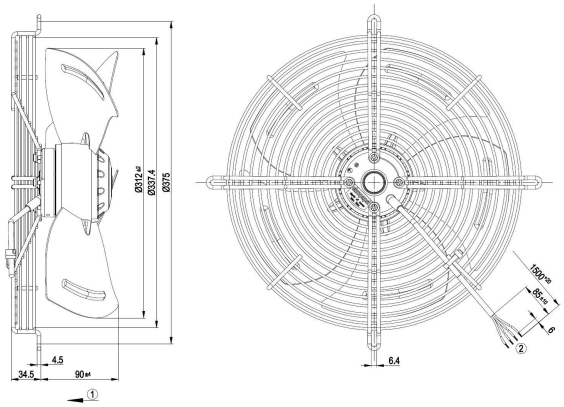

- Работаем по всей России
- Помощь в выборе
- Доставка по РФ

Цена:

25 759 руб.

Работаем по всей России, гарантия и качество производителя! Осевой вентилятор ebmpapst S4D315BP3041 - Осевой AC вентилятор, с решеткой - AC / 1420 [rpm] / 2430 [m³/h] - Тип двигателя: M4D068DF

2023 © aesf.ru - Современные решения автоматизации инженерных систем